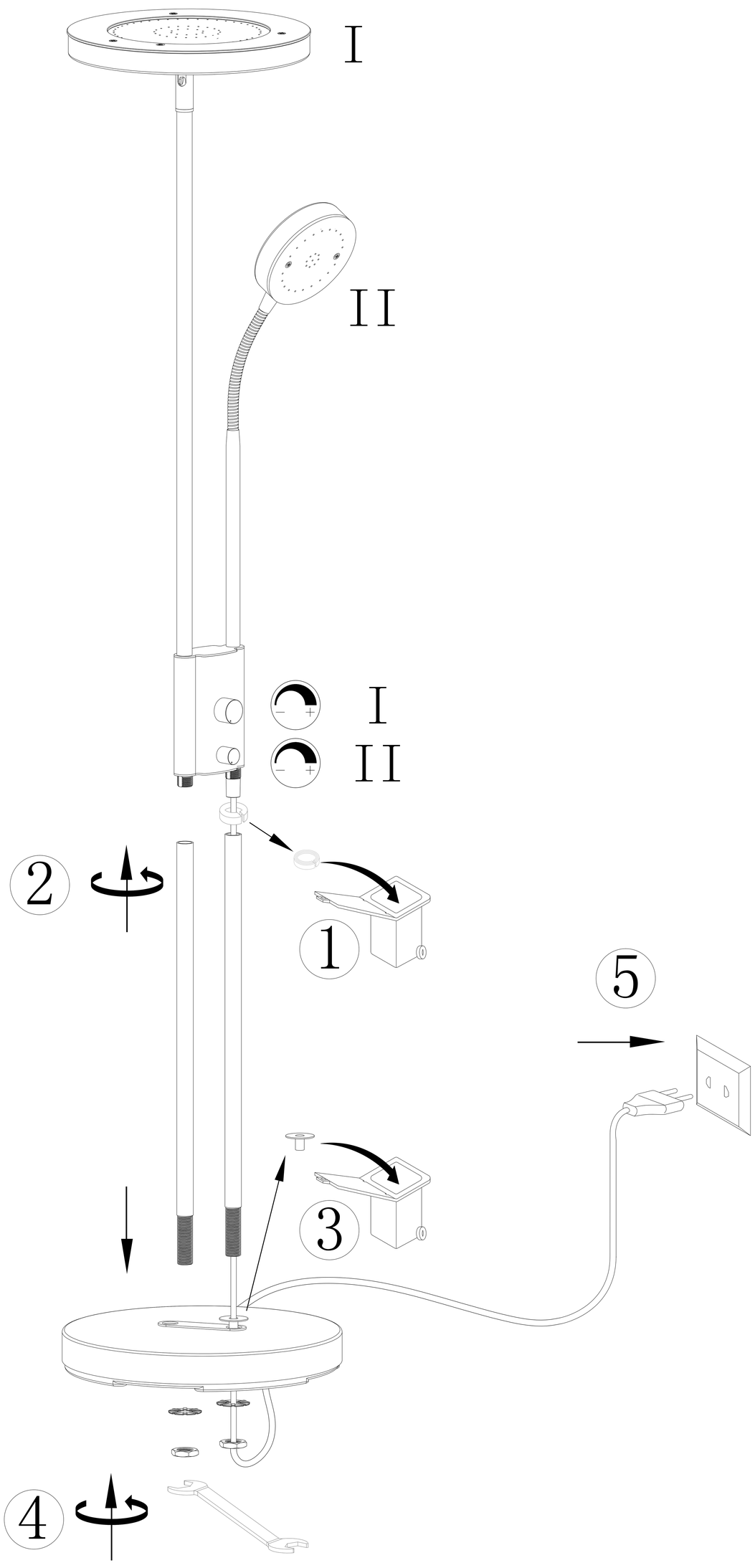3239/3240